Инструкция по установке

SOLLERS ATLANT

L1 (2022-)

Арт.: F.4412.004



Тип шара - «F»

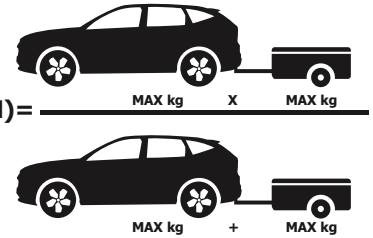

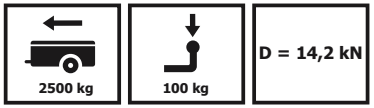

SOLLERS ATLANT L1 (2022-)

1	x1	Балка	**10**	x2	Гайка М16
2	x2	Кронштейн	**11**	x2	Шайба 10 увеличенная
3	x2	Проставка левая	**12**	x22	Шайба 12
4	x2	Проставка правая	**13**	x12	Шайба 12 пружинная
5	x6	Болт М12х110	**14**	x2	Шайба 16
6	x6	Болт М12х1,25х40	**15**	x1	Кронштейн под розетку
7	x2	Болт М16х50	**16**	x1	Крюк
8	x6	Гайка М12	**17**	x1	Защитный колпачок
9	x4	Гайка М12х1,25			

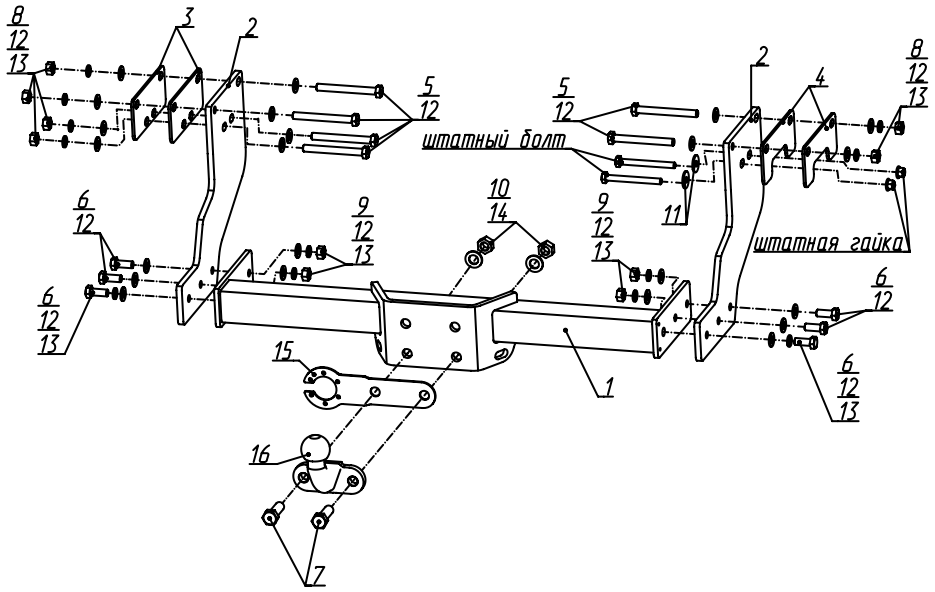

УСТАНОВКА

1. Снять запасное колесо.
2. Открутить болты буксировочной петли.
3. Левая сторона: установить кронштейн (2) через проставку левую (3), закрепив его к отверстиям лонжерона автомобиля с помощью болтов М12х110 (5), шайб 12 (12), шайб 12 пружинных (13) и гаек М12 (8), используя вторую проставку левую (3) с обратной стороны лонжерона.
4. Правая сторона: установить кронштейн (2) через проставку правую (4), закрепив его к верхним отверстиям лонжерона автомобиля с помощью болтов М12х110 (5), шайб 12 (12), шайб 12 пружинных (13) и гаек М12 (8), нижние точки закрепить с помощью шайб 10 увеличенных (11) и штатных болтов буксировочной петли из п.2., используя вторую проставку правую (4) с обратной стороны лонжерона.
5. К установленным кронштейнам (2) закрепить балку (1), используя болты М12х1,25х40 (6), шайбы 12 (12), шайбы 12 пружинные (13) и гайки 12х1,25 (9).
6. Затянуть все резьбовые соединения: сначала балку (1) к кронштейнам (2), затем кронштейны к лонжеронам. Момент затяжки: М12=81 Нм., М10=47 Нм.
7. Установить кронштейн под розетку (15) и крюк (16), закрепив их с помощью болтов М16х50 (7), шайб 16 (14) и гаек 16 (10).
Затянуть все резьбовые соединения. Момент затяжки: М16=200 Нм.

Ссылка на подробную инструкцию